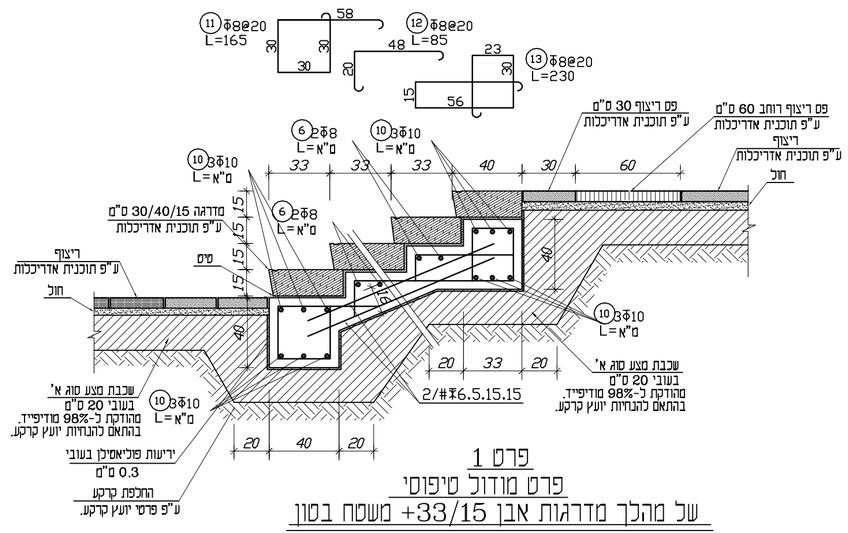


## פרט 1
## פרט מודול טיפוסי
## של מהלך מדרגות אבן 33/15+ משטח בטון

קנ"מ 1:25

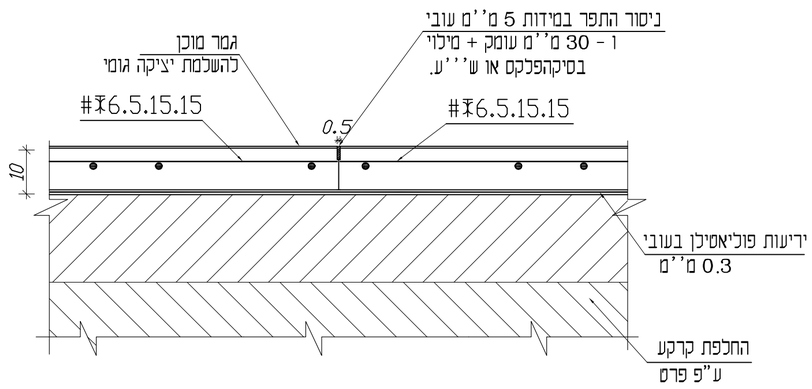


## פרט תפר דמה במשטחים של כ-3*3 מטר

ק"מ 1:10

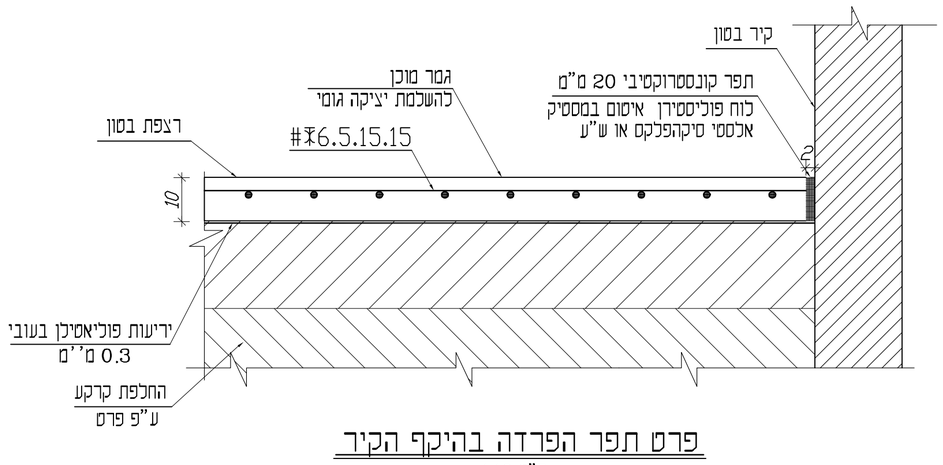


## פרט תפר הפרדה בהיקף הקיר

ק"מ 1:10

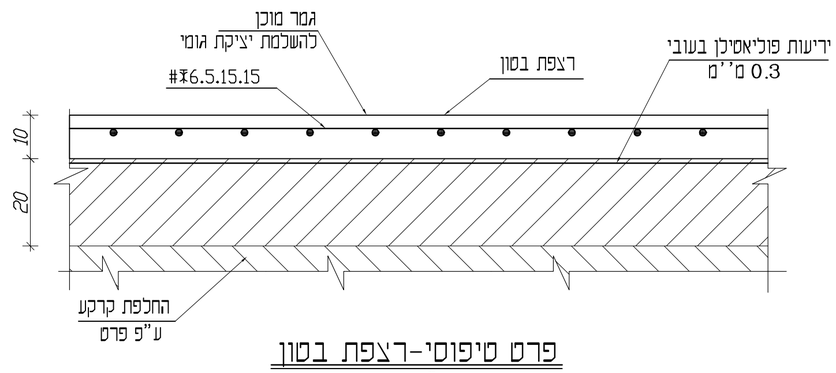


## פרט טיפוסי-רצפת בטון

ק"מ 1:10

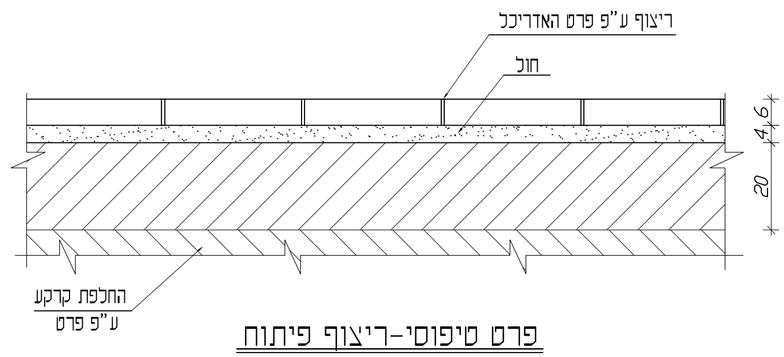


## פרט טיפוסי-ריצוף פיתוח

ק"מ 1:10

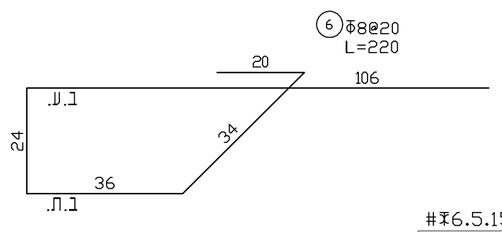


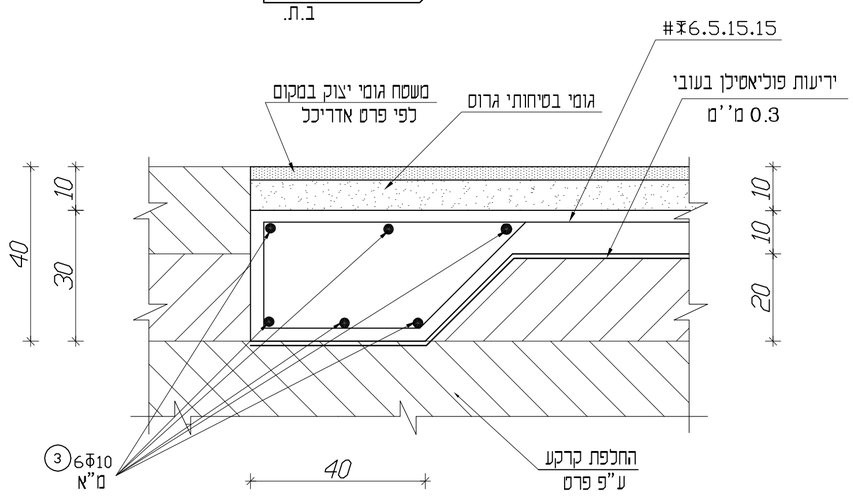


## חתך קצה משטח גומי בהיקף

קנ"מ 1:10

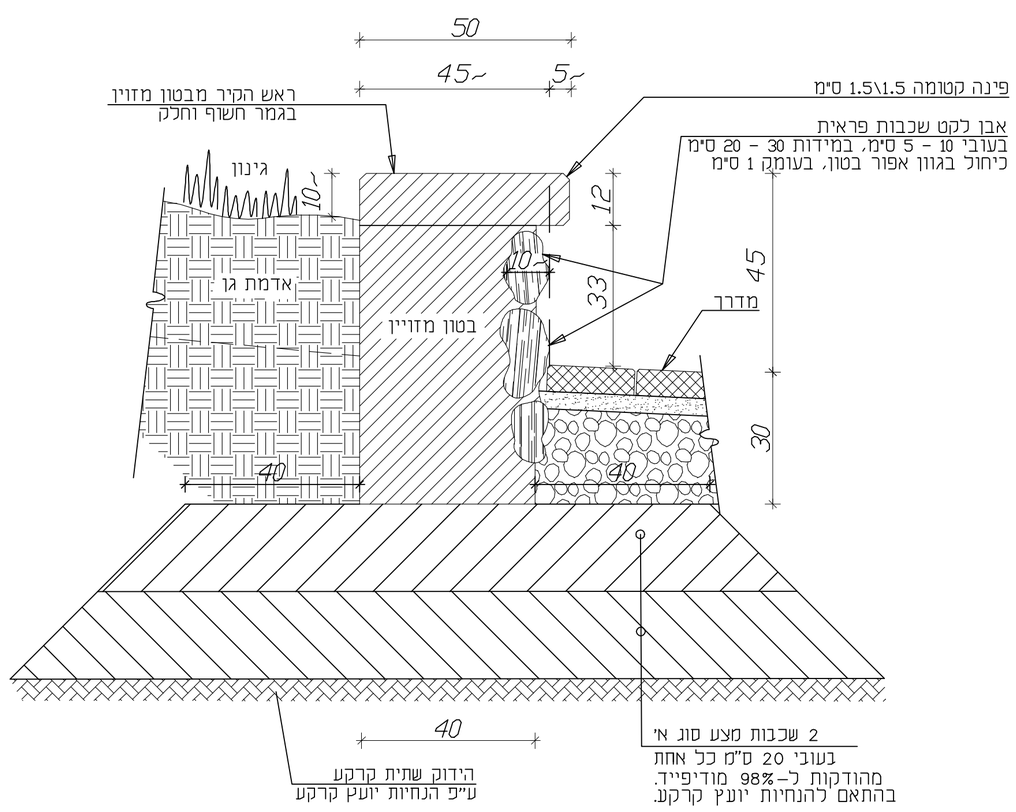


## קיר ישיבה מאבן לקט

קנ"מ 1:10

## הערות:

1. אין לקחת מידות משרטוט זה ע"י מדידה בסרגל.
2. במידה וקיים שוני בין תוכנית זאת לתוכניות אחרות של היועצים יש לפנות מיד למהנדס המאשר לקבלת המידע הדרוש.
3. הקבלן ימנה אחראי בטיחות באתר באישור המפקח.
4. סוג הבטון יהיה ב-20
שקיעה "5 נודל אגרגט מקסימלי 2 ס"מ בטון משאבה.
5. יש לזמן את המהנדס כ-24 שעות לפני היציקה לפיקוח עליון.
6. באחריות היזם/קבלן למנות מנהל עבודה ומהנדס אחראי לביצוע השלד שיהיו נוכחים באתר בכל תקופת הביצוע.
7. באחריות היזם/קבלן לוודא קבלת היתרי בניה לפני תחילת עבודות הביצוע באתר , כמו כן אין לבצע כל סטייה מתוכנית ההיתר במהלך הביצוע ללא קבלת היתר חדש לשינויים.

## עדכונים

| תאריך עדכון | מהדורה | תיאור העדכון: |
|---|---|---|
| 18/03/15 | 01 | למכרז |

## לוח תפוצה:

| תפוצה: \ תאריך: | 18/03/15 |
|---|---|
| יזם | 01 |
| אדריכל | 01 |
| מפקח | |
| מודד | |
| יועץ קרקע | |
| יועץ חשמל | |
| יועץ אינסטלציה | |
| הג"א | |
| יועץ פיתוח | |
| יועץ מיזוג אויר | |
| יועץ מעליות | |
| יועץ בטיחות | |
| קבלן | |
| מהנדס בודק | 01 |

יזם:

משרד השיכון
מחוז חיפה

אדריכל:


עומר ינוביץ' | אדריכל גנים ונוף
נייד: 054-4688298 | פקס: 04-8329581 | yanoarc@gmail.com


שם פרוייקט:
שצ"פ 36
שכונת קירה - יקנעם

שם תוכנית:
תוכנית פרטים

מס' עבודה: 951-9

מס' גיליון: 04

קנה מידה: 1:25

למכרז ● לעיון ○ לאישור ○ לביצוע ○

| | | | |
|---|---|---|---|
| שרטט: | בתשבע | מידות גיליון | A-0 |
| מתכנן: | אינג' רפי אנונו | מהדורה: | 01 |
| מאשר: | אינג' רפי אנונו | תאריך אישור: | 18/03/15 |
| שם קובץ: | H:\Batsheva\p-951\cons | | |


אנונו רפי
ANUNU RAFI
הנדסת מבנים בע"מ
תכנון•פיקוח•ניהול פרויקטים
הנמל 48 חיפה 31331 ת.ד. 33190
טלפון: 04-8626290 פקס: 04-8626291
E-mail: rafi@anunu.co.il